BRESSER®

TemeoTrend Colour

Art. No. 7007300

FR MODE D'EMPLOI

DE Besuchen Sie unsere Website über den folgenden QR Code oder Weblink um weitere Informationen zu diesem Produkt oder die verfügbaren Übersetzungen dieser Anleitung zu finden.

GB Visit our website via the following QR Code or web link to find further information on this product or the available translations of these instructions.

FR Si vous souhaitez obtenir plus d'informations concernant ce produit ou rechercher ce mode d'emploi en d'autres langues, rendez-vous sur notre site Internet en utilisant le code QR ou le lien correspondant.

NL Bezoek onze internetpagina via de volgende QR-code of weblink, voor meer informatie over dit product of de beschikbare vertalingen van deze gebruiksaanwijzing.

IT Desidera ricevere informazioni esaustive su questo prodotto in una lingua specifica? Venga a visitare il nostro sito Web al seguente link (codice QR Code) per conoscere le versioni disponibili.

ES Visite nuestra página de Internet utilizando el siguiente código QR o el enlace web, para buscar más información sobre este producto o versiones disponibles del presente manual de instrucciones en diferentes idiomas.

RU Посетите нашу страницу в сети Интернет, используя QR-код или Web-ссылку, для получения дополнительной информации по данному устройству или для поиска доступных языковых версий данного руководства по эксплуатации.

www.bresser.de/download/7007300

Fig. (1)

A

BRESSER
20.1°C 45%
24.7°C 39%
9:19 15
1. 12 M

B

BRESSER
WIRELESS THERMO HYGRO

C

Fig. (2)

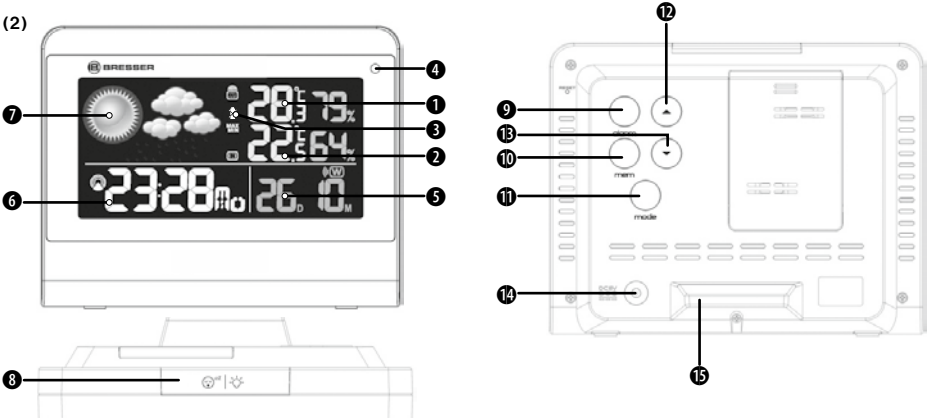

Fig. (3)

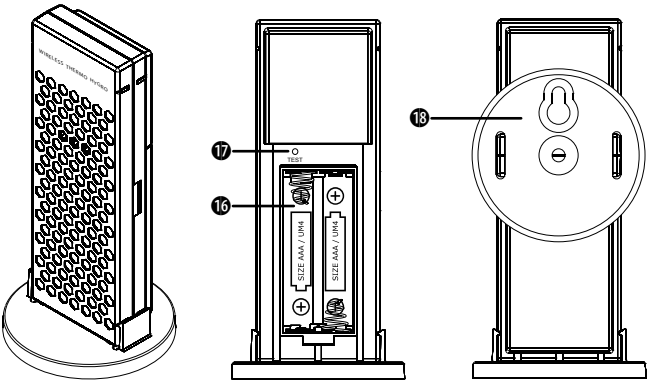

INFORMATIONS GÉNÉRALES

A propos de ce manuel

Le présent mode d'emploi doit être considéré comme faisant partie intégrante de l'appareil.
Avant d'utiliser l'appareil, veuillez lire attentivement les consignes de sécurité et le mode d'emploi.
Conservez celui-ci afin de pouvoir le réutiliser ultérieurement le cas échéant. En cas de revente ou de cession de l'appareil, le mode d'emploi doit être remis à tout propriétaire ou utilisateur suivant du produit.

Utilisation conforme / destination du produit

Ce produit est exclusivement destiné pour un usage privé.
Il a été conçu comme un média électronique capable d'utiliser des services multimédias.

CONSIGNES GÉNÉRALES DE SÉCURITÉ

RISQUE D'ETOUFFEMENT !

Maintenez les enfants éloignés des matériaux d'emballage (sacs plastiques, bandes en caoutchouc, etc.) ! RISQUE D'ETOUFFEMENT !

RISQUE D'ELECTROCUTION !

Cet appareil contient des pièces électroniques raccordées à une source d'alimentation électrique (par bloc d'alimentation et/ou batteries). Ne jamais laisser les enfants manipuler l'appareil sans surveillance ! L'utilisation de l'appareil doit se faire exclusivement comme décrit dans ce manuel, faute de quoi un RISQUE d'ELECTROCUTION peut exister !

RISQUE DE BLESSURE !

L'écoulement de l'électrolyte d'une batterie peut entraîner des blessures par brûlure due à l'acidité du produit ! Evitez tout contact de l'électrolyte avec la peau, les yeux et les mu-

queuses. En cas de contact avec l'acide, rincez abondamment et immédiatement les parties du corps concernées en utilisant de l'eau claire et consultez un médecin dans les meilleurs délais.

RISQUE D'EXPLOSION / D'INCENDIE !

Ne pas exposer l'appareil à des températures trop élevées. N'utilisez que les batteries conseillées. L'appareil et les batteries ne doivent pas être court-circuitées ou jeter dans le feu ! Toute surchauffe ou manipulation inappropriée peut déclencher courts-circuits, incendies voire conduire à des explosions !

RISQUE de dommages matériels !

Ne pas démonter l'appareil ! En cas de défaut, veuillez vous adresser à votre revendeur spécialisé. Celui-ci prendra contact avec le service client pour, éventuellement, envoyer l'appareil en réparation.

ATTENTION !

Ne pas exposer l'appareil aux chocs !

ATTENTION !

N'utilisez que les batteries conseillées. Remplacez toujours les batteries trop faibles ou usées par un jeu complet de nouvelles batteries disposant de toute sa capacité. N'utilisez pas de batteries de marques, de types ou de capacités différentes. Les batteries doivent être enlevées de l'appareil lorsque celui-ci est destiné à ne pas être utiliser pendant un certain temps !

ATTENTION !

Le fabricant récuse toute responsabilité en cas de dommage résultant d'une alimentation électrique inappropriée due à des batteries mal insérées!

DÉCLARATION DE CONFORMITÉ CE

Le soussigné, Bresser GmbH, déclare que l'équipement radioélectrique du type 7007300 est conforme a la directive; 2014/30/EU. Le texte complet de la déclaration UE de conformité est disponible a l'adresse internet suivante:
http://www.bresser.de

REMARQUE CONCERNANT LE NETTOYAGE

Avant de nettoyer l'appareil, veuillez le couper de son alimentation électrique (tirez le câble d'alimentation ou enlevez les batteries) ! Ne nettoyez l'appareil que de l'extérieur en utilisant un chiffon sec. Ne pas utiliser de liquides de nettoyage, afin d'éviter d'endommager les parties électroniques.

ELIMINATION

Eliminez l'emballage en triant les matériaux. Pour plus d'informations concernant les règles applicables en matière d'élimination de ce type des produits, veuillez vous adresser aux services communaux en charge de la gestion des déchets ou de l'environnement.

Ne jamais éliminer les appareils électriques avec les ordures ménagères ! Conformément à la directive européenne 2002/96/CE sur les appareils électriques et électroniques et ses transpositions aux plans nationaux, les appareils électriques usés doivent être collectés séparément et être recyclés dans le respect des réglementations en vigueur en matière de protection de l'environnement.

En conformité avec les règlements concernant les piles et les piles rechargeables, jeter ces produits avec les déchets ménagers normaux est strictement interdit. Veuillez à bien déposer vos piles usagées dans des lieux prévus à cet effet par la Loi, comme un point de collecte locale ou dans un magasin de détail (une élimination de ces produits avec les déchets domestiques constituerait une violation des directives sur les piles et batteries).

CONTENU À LA LIVRAISON (Fig. 1)
Station de base (A), capteur extérieur (B), câble d'alimentation (C), Mode d'emploi

Piles requises (non fournies) :
2x. piles (1,5V, type AAA)

VUE D'ENSEMBLE DES PIÈCES

Appareil de base (Fig. 2)
❶ Affichage de la température et de l'hygrométrie à l'extérieur
❷ Affichage de la température et de l'hygrométrie à l'intérieur
❸ Indicateur de charge des piles (capteur extérieur)
❹ Capteur de lumière
❺ Date actuelle
❻ Heure/jour actuels
❼ Indicateur graphique de tendance météo
❽ Touche SNOOZE/LIGHT (répétition d'alarme/lumière)
❾ Touche ALARM (alarme)
❿ Touche MEM (mémoire)
⓫ Touche MODE
⓬ Touche UP (haut)
⓭ Touche DOWN (bas)
⓮ Prise d'alimentation CC
⓯ Socle

Capteur extérieur (Fig. 3)
⓰ Compartiment des piles
⓱ Touche TEST : Appuyer pour tester la connexion.
⓲ Dispositif de montage : Pour montage mural ou installation sur une surface plane.

AVANT LA PREMIÈRE UTILISATION

! IMPORTANT !

1. Branchez d'abord la station de base sur la prise de courant avant de mettre en service le capteur extérieur.
2. Placez la station de base le plus près possible à côté du capteur extérieur.
3. Utilisez le capteur extérieur et l'unité principale à l'intérieur de la zone effective de transmission.

N'oubliez pas que la portée réelle dépend des matériaux de construction des bâtiments ainsi que de la position de l'unité de base et du capteur extérieur. Des influences extérieures (divers émetteurs radio et autres sources parasites) peuvent réduire fortement la distance possible. Dans de tels cas, nous recommandons de choisir d'autres emplacements aussi bien pour l'appareil de base que pour les capteurs extérieurs. Parfois, il suffit de les déplacer de quelques centimètres !

Même si le capteur extérieur résiste aux intempéries, il ne faut pas le placer à un endroit exposé directement aux rayons du soleil, à la pluie ou à la neige.

ALIMENTATION

Socle

1. Branchez la prise mâle du câble (C) sur une prise de courant (14).
2. Branchez la fiche européenne du câble d'alimentation sur une prise de courant.

Capteur extérieur

1. Ouvrez délicatement le couvercle du compartiment des piles (16).
2. Installez 2 piles (type AAA, 1,5 V) en respectant les indications de polarité.
3. Refermez le compartiment.

Indicateur de charge des piles
Quand les piles du capteur extérieur ont besoin d'être changées, l'icône (3) s'affiche à l'écran de la station de base.

FIXATION DU DISPOSITIF DE MONTAGE
Le dispositif de montage fourni (18) peut se monter de différentes manières d'une simple pression dans les encoches du capteur extérieur. Fixez-le derrière pour monter le capteur sur un mur. Fixez-le dessous pour installer le capteur sur une surface plane.

UTILISATION

Réception des valeurs de mesure et du signal horaire
Dès que les piles sont installées dans le capteur extérieur, ce dernier commence à transmettre les valeurs de mesure à des intervalles d'environ 60 secondes. Une fois la réception établie, la température extérieure s'affiche à l'écran. L'appareil de base actualise les valeurs de mesure à des intervalles d'environ 60 secondes.
Ensuite, l'appareil de base essaye de capter le signal radio DCF, l'icône de réception clignote. Quand le signal horaire a bien été capté (3 à 5 minutes plus tard), l'heure actuelle et la date s'affichent à l'écran. L'icône de réception s'affiche maintenant continuellement à l'écran. Tous les jours à 2h05 (MEZ), la date et l'heure sont automatiquement actualisées par l'appareil de base.

Température et hygrométrie
Dès que les piles sont installées, la station de base commence à afficher les valeurs mesurées pour l'intérieur. Environ 3-4 minutes après la mise en service, la station de base affiche les premières valeurs reçues du capteur extérieur.

Valeurs max/min de température et d'hygrométrie
1. Appuyez plusieurs fois de suite sur MEM (10) pour que l'écran affiche alternativement les valeurs actuelles, mini-

males (MIN) et maximales (MAX) de température et d'hygrométrie. L'affichage alterne aussi bien pour les valeurs extérieures que les valeurs intérieures.
2. Les valeurs MIN/MAX de température et d'hygrométrie sont sauvegardées automatiquement.

! REMARQUE :
Les valeurs MIN/MAX de température et d'hygrométrie sont sauvegardées jusqu'à 24 heures ou jusqu'à une éventuelle coupure de l'alimentation.

3. Pour effacer manuellement les valeurs MIN/MAX, faites un appui long (environ 5 secondes) sur MEM.

Indicateur graphique de tendance météo
Les prévisions météorologiques se fondent sur les fluctuations de la température et d'hygrométrie observées. L'appareil calcule ainsi une tendance pour les 12 heures à venir.

Ensoleillé

Partiellement nuageux

Nuageux

Pluvieux

Neigeux

Effectuer un contrôle de signal sur la station de base
La portée de transmission est d'environ 30 mètres entre la station de base et le capteur extérieur (sur un terrain dégagé). Environ 3-4 minutes après la mise en service du capteur extérieur, la station de base capte les informations de

température et d'hygrométrie.
Si la station de base ne capte aucune information dans les 3-4 minutes suivant la mise en service, procédez de la manière suivante :
1. Appuyez pendant 5 secondes sur la touche DOWN pour réamorcer la réception du capteur extérieur. En règle générale, les informations sont captées dans les 3 minutes.
2. Si l'étape 1 ne donne à aucun résultat, débranchez la station de base et retirez les piles du capteur extérieur.
3. Puis rétablissez l'alimentation de la station de base et remettez les piles dans le capteur extérieur.
Assurez-vous également que les conditions suivantes sont bien remplies :
1. La distance entre la station de base ou le capteur extérieur et les sources parasites (ex : moniteurs d'ordinateur ou téléviseurs) doit dépasser 1,5-2 mètres.
2. La station de base ne doit pas être placée à proximité d'un cadre de fenêtre en métal.
3. N'utilisez pas d'autres appareils électroniques (ex : casque ou haut-parleur) fonctionnant sur la même fréquence d'émission (433 MHz).
4. Les appareils électroniques à proximité qui fonctionnent sur la même fréquence d'émission peuvent également causer des perturbations.

Réglage automatique de l'heure

1. Dès que la station de base est sous tension, elle recherche automatiquement le signal radio. Ce processus dure de 3 à 5 minutes environ.
2. Dès que le signal radio est correctement capté, la date et l'heure se règlent automatiquement et le symbole de réception s'affiche à l'écran.
Si l'appareil ne capte pas de signal radio, procédez de la manière suivante :
1. Appuyez pendant 5 secondes sur la touche UP pour réamorcer la réception du signal radio.
2. En cas d'échec de réception du signal radio, vous avez la possibilité de régler l'heure manuellement.

Réglage manuel de l'heure et réglages personnalisés

1. Dans le mode normal d'affichage, appuyez sur MODE (11) pendant environ 5 secondes pour accéder au mode de réglage de l'heure.
2. La valeur à régler clignote.
3. Utilisez les touches UP et DOWN pour changer la valeur.
4. Appuyez sur MODE pour confirmer votre réglage et passer à la valeur suivante.
5. Ordre des valeurs à régler : An >> Mois >> Jour >> Ordre d'affichage du mois et du jour >> Mode 12 ou 24 heures >> Heures >> Minutes >> Langue (EN = anglais, DE = allemand, FR = français, IT = italien, SP = espagnol, DU = néerlandais, SW = suédois) >> °C ou °F >> Sauvegarder et terminer
6. Si, dans un délai de 20 secondes, aucune modification n'est entreprise, l'appareil enregistrera automatiquement les modifications effectuées jusque-là et repassera en mode de fonctionnement normal. Vous pouvez également à nouveau appuyer sur MODE pour confirmer et quitter le mode de réglage;

Réglage de l'alarme et activation/désactivation

! REMARQUE :

La station de base permet de régler ensemble ou séparément les alarmes suivantes :

(W): Alarme tous les jours de la semaine (du lundi au vendredi)

(S): Alarme unique à une heure déterminée

Réglage de l'alarme

1. Appuyez une ou plusieurs fois sur ALARM (9) pour que s'affiche une des deux heures de réveil alternatives ((W) ou (S)). Dans le mode d'affichage en question, appuyez sur ALARM pendant 5 secondes pour accéder au mode de réglage de l'alarme.

2. La valeur à régler clignote.
3. Utilisez les touches UP et DOWN pour changer la valeur.
4. Appuyez sur ALARM pour confirmer votre réglage et passer à la valeur suivante.
5. Ordre des valeurs à régler : Heure >> Minute >> ON/OFF (activer/désactiver l'alarme) >> Enregistrer et quitter le mode de réglage
6. Appuyez de nouveau sur ALARM pour confirmer vos réglages et quitter le mode de réglage.

! REMARQUE :

Quand vous réglez une heure de réveil, l'alarme s'active automatiquement. L'icône correspondante s'affiche à l'écran. L'alarme retentit pendant 2 minutes au total et change avec le temps (crescendo).
Voir également la section « Fonction de répétition d'alarme ».

Désactivation de l'alarme

1. Pour désactiver l'alarme, repassez d'abord dans le mode d'alarme souhaité (W ou S) en appuyant sur ALARM (9). L'heure d'alarme réglée apparaît en dessous.
2. Sélectionnez OFF en appuyant sur DOWN (13).
3. Confirmez votre saisie en appuyant sur la touche ALARM jusqu'à ce que la date actuelle s'affiche de nouveau à l'écran.

Activation de l'alarme

1. Pour activer l'alarme sans modification préalable de l'heure de réveil, repassez d'abord dans le mode d'alarme souhaité en appuyant sur ALARM (9).
(W ou S). L'heure d'alarme réglée apparaît en dessous.
2. Appuyez ensuite sur UP (12) pour activer l'alarme à l'heure de réveil définie.
3. Confirmez votre saisie en appuyant sur la touche ALARM jusqu'à ce que la date actuelle s'affiche de nouveau à l'écran.

Fonction de répétition d'alarme

1. Quand l'alarme retentit, vous avez la possibilité de l'interrompre pour 5 minutes en appuyant sur SNOOZE/LIGHT (8). L'icône clignote.
2. Appuyez sur ALARM pour arrêter complètement l'alarme. L'alarme retentira de nouveau 24 heures plus tard.

Obscurcissement et activation de l'affichage

La station de base est équipée d'un capteur de lumière (4) qui obscurcit durablement l'affichage lorsqu'il fait noir. Un appui sur SNOOZE/LIGHT permet de réactiver l'affichage pour une durée d'environ 5 secondes.
Il est également possible d'obscurcir l'affichage même dans un environnement lumineux.
1. Dans le mode d'affichage normal, appuyez sur UP (12) pendant environ 5 secondes. L'affichage est obscurci.
2. Appuyez sur DOWN (13) pendant environ 5 secondes pour réactiver l'affichage.

DÉPANNAGE

Interruption de la connexion

Si l'affichage de la température extérieure devait s'interrompre sans raison apparente, contrôlez les points suivants :
1. Le capteur extérieur se trouve toujours à l'emplacement prévu.
2. Les piles du capteur extérieur ne sont pas épuisées. Remplacez-les si nécessaire.
Remarque : Si les températures tombent en-dessous du point de congélation, les piles du capteur extérieur peuvent également geler, ce qui diminue leur tension et leur durée de vie.
3. Les deux appareils se trouvent à l'intérieur de la zone de réception et la zone de réception est libre de toute source de perturbation et de tout obstacle. Rapprochez les deux appareils l'un de l'autre si nécessaire.

Défaut de connexion

Les signaux radio d'autres appareils domestiques (ex : sonnettes, systèmes de contrôle de sécurité et d'entrée) peuvent avoir un effet perturbateur sur cet appareil et entrainer un dysfonctionnement temporaire. Cela est tout à fait normal et ne constitue pas une perturbation à proprement parler de la fonctionnalité. La transmission et la réception des mesures de température reprennent immédiatement une fois la source de perturbation éliminée.

CARACTÉRISTIQUES TECHNIQUES

Mesure
Plage de température intérieure : -9,9 – 50 °C
Plage de température extérieure : -40 – 60 °C
Paliers de température : 0,1°
Plage d'hygrométrie : 20 – 95% HR
Paliers d'hygrométrie : 1 %

Transmission

Portée de transmission entre le capteur et la station de base : 30 mètres (en l'absence d'obstacle)
Fréquence de transmission : 433 MHz
Puissance de transmission maximale : < 10 mW

Alimentation

Station de base : Prise d'alimentation 5V CC par câble d'alimentation avec connecteur cylindrique
Capteur extérieur : 2 piles AAA 1,5 V

GARANTIE ET SERVICE

La durée normale de la garantie est de 2 ans à compter du jour de l'achat. Afin de pouvoir profiter d'une prolongation facultative de la garantie, comme il est indiqué sur le carton d'emballage, vous devez vous enregistrer sur notre site Internet. Vous pouvez consulter l'intégralité des conditions de garantie ainsi que les informations concernant la prolongation de la garantie et les prestations de service sur www.bresser.de/warranty_terms.

Vous souhaitez un mode d'emploi détaillé pour ce produit dans une langue spécifique ? Alors consultez notre site Internet à l'aide du lien suivant (code QR) pour voir les versions disponibles.

Vous pouvez également nous envoyer un e-mail à l'adresse manuals@bresser.de ou nous laisser un message au +49 (0) 28 72 – 80 74-220*. Indiquez toujours votre nom, votre adresse exacte, un numéro de téléphone et une adresse e-mail valides ainsi que le numéro de l'article et sa description.

*Numéro d'appel local en Allemagne (le montant des frais par appel téléphonique dépend du tarif de votre opérateur téléphonique) ; les appels depuis l'étranger entrainent des coûts plus élevés.

www.bresser.de/download/7007300

Sous réserve d'erreurs et de modifications techniques.
Manual_7007300_TemeoTrendColour_fr_BRESSER_v122017a

Find us on:

Bresser GmbH

Gutenbergstr. 2 · DE-46414 Rhede
Germany

www.bresser.de · service@bresser.de
+49 (0) 28 72 – 80 74-220